Piquage caisson de distribution Air Excellent AE55SC

Référence : 188555

Introduction produit

Le piquage caisson AE55SC permet de raccorder le conduit de distribution semi-circulaire AE55SC au caisson de distribution.

- **Faibles pertes de charges**
- **Permet le raccordement de conduit AE55sc**
- **Entretien facile**
- **Pratique grâce au replacement des régulateurs de débit**

Dimensions produit

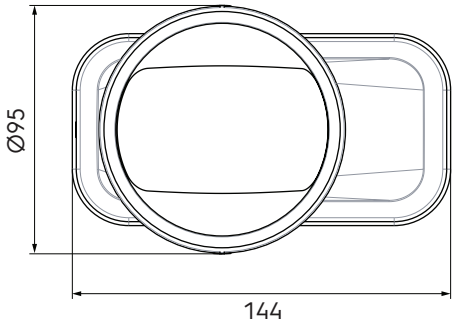

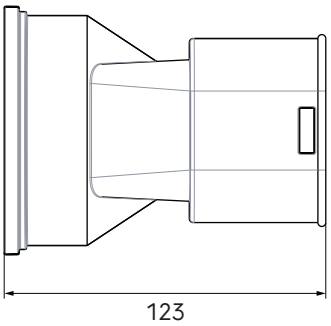

Spécifications techniques

Spécifications	
Technique	
Couleur	Vert
Matériau	Plastique
Anti statique	☑
Anti microbien	☑
Performance	
Résistance à la température (min.)	-20 °C
Résistance à la température (max.)	60 °C
Réaction au feu : Euro class	E

© 2024 Ubbink. Tous droits réservés. I Le contenu est susceptible d'être modifié sans préavis. La disponibilité et les configurations peuvent varier selon les pays. I UB-17-06-2024-FR-FR

Piquage caisson de distribution Air Excellent AE55SC

Référence : 188555

Spécifications techniques (suite)

Performance	
Zeta insufflation	1
Zeta extraction	1.1
Dimensions	
Longueur brute	123 mm
Largeur	144 mm
Hauteur	95 mm
Poids net	0.11 kg

© 2024 Ubbink. Tous droits réservés. I Le contenu est susceptible d'être modifié sans préavis. La disponibilité et les configurations peuvent varier selon les pays. I UB-17-06-2024-FR-FR