Closoir de faîtage Duo Roll en carton dérouleur larg.400mm long.50m ocre

Référence : 203780

ubbink
Build smart.

Présentation du produit

Closoir de ventilation souple universel bi-matière pour faîtage et arêtiers. Adhésion parfaite sur la tuile grâce à ses 2 bandes butyles. Certifié QB35 par le CSTB sur toutes largeurs

- Pratique : la longueur restante est indiquée grâce au mètre-ruban
- Facile à stocker
- Carton ultra résistant aux chocs et aux chutes
- Facile à mettre en œuvre
- Etanchéité parfaite
- Ventilation performante au faîtage (>200cm²/ml)



CLOSOIRS VENTILÉS
QB G2 E2 V202 G3 E2 V202
004-1
http://evaluation.cstb.fr

Dimensions produit

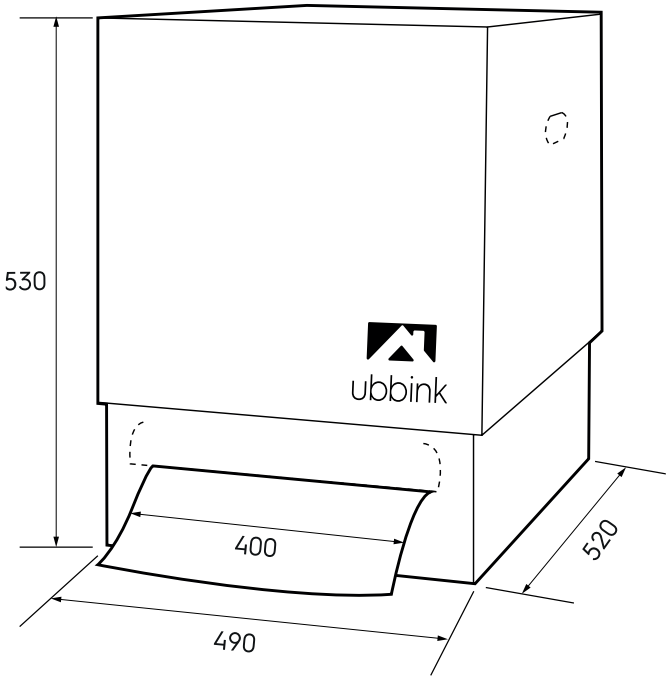

Conformité, sécurité et réglementation

- Surfaces de ventilation supérieures à 64 cm²/m conformément au DTU 40.

© 2026 Ubbink. Tous droits réservés. I Le contenu est susceptible d'être modifié sans préavis. La disponibilité et les configurations peuvent varier selon les pays. I UB-17-09-2026-FR-FR

Closoir de faîtage Duo Roll en carton dérouleur larg.400mm long.50m ocre

Référence : 203780

ubbink
Build smart.

Spécifications techniques

Technique	
Couleur	Ocre
Indication de couleur	RAL 8004
Matériau	ALU/PP
Performance	
Capacité de ventilation linéaire	202 cm2/m
Auto-adhésif	☑
Etirement longueur	40 %
Résistance aux UV	☑
Dimensions	
Longueur brute	50 m
Longueur brute	50.000 mm
Largeur	400 mm
Hauteur	400 mm
Longueur net (longueur utile)	50 m
Épaisseur	0,1 mm
Poids net	14,4 kg

© 2026 Ubbink. Tous droits réservés. I Le contenu est susceptible d'être modifié sans préavis. La disponibilité et les configurations peuvent varier selon les pays. I UB-17-09-2026-FR-FR