Air Excellent 55SC KIT Bocht V.

Artikelnummer: 0188577

Product introductie

De bocht is ontwikkeld voor het maken van een 90° vertikale bocht met een minimum aan luchtweerstand.

- **Minimale drukverliezen**
- **Antistatische en antimicrobiële eigenschappen**
- **Veilige en snelle montage**
- **Luchtdichtheidsklasse D onder Europese norm EN14239**

Productafmetingen

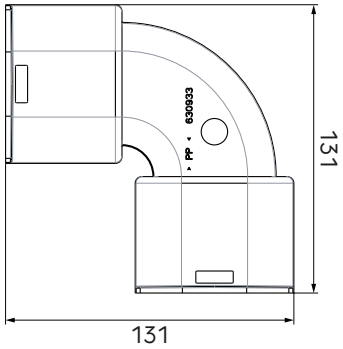

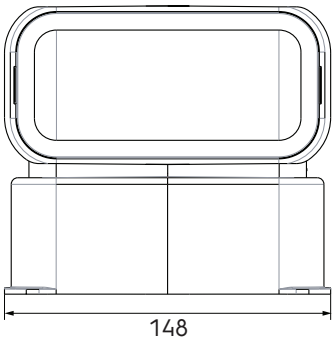

Inhoud van de kit

De kit bestaat uit: een bocht vertikaal en 2 koppelingsdichtingen.

Aanvullende informatie

De Air Excellent kits bevatten alle onderdelen die nodig zijn voor een efficiënte en snelle montage.

Technische specificaties

Specificaties	
Technisch	
Kleur	Groen
Materiaal	Kunststof
Anti statisch	☑

© 2024 Ubbink. Alle rechten voorbehouden. | Inhoud kan zonder kennisgeving worden gewijzigd. Beschikbaarheid en configuraties kunnen per land verschillen. | UB-24-06-2024-BE-NL

Air Excellent 55SC KIT Bocht V.

Artikelnummer: 0188577

Technische specificaties (vervolg)

Technisch	
Anti bacterieel	☑
Prestatie	
Temperatuurbestendigheid (min.)	-20 °C
Temperatuurbestendigheid (max.)	60 °C
Reactie bij brand: Euroklasse	E
Zeta-waarde toevoer	0.68
Zeta-waarde afvoer	0.68
Afmeting	
Lengte bruto	131 mm
Breedte	131 mm
Hoogte	148 mm
Netto gewicht	0.72 kg

© 2024 Ubbink. Alle rechten voorbehouden. | Inhoud kan zonder kennisgeving worden gewijzigd. Beschikbaarheid en configuraties kunnen per land verschillen. | UB-24-06-2024-BE-NL

Air Excellent 55SC KIT Bocht V.

Artikelnummer: 0188577

ubbink
Build smart.

Technische details

Bocht vertikaal		
Zeta [-]	0,68	0,68
Aansluitingen	1	2
Qv [m³/h]	Δp [Pa]	Δp [Pa]
10	0,1	0,0
15	0,2	0,1
20	0,4	0,1
25	0,7	0,2
30	0,9	0,2
35	1,3	0,3
40	1,7	0,4
45	2,1	0,5
50	2,6	0,7
55	3,2	0,8
58	3,6	0,9
60	3,8	0,9
65	4,5	1,1
70	5,2	1,3
75	5,9	1,5

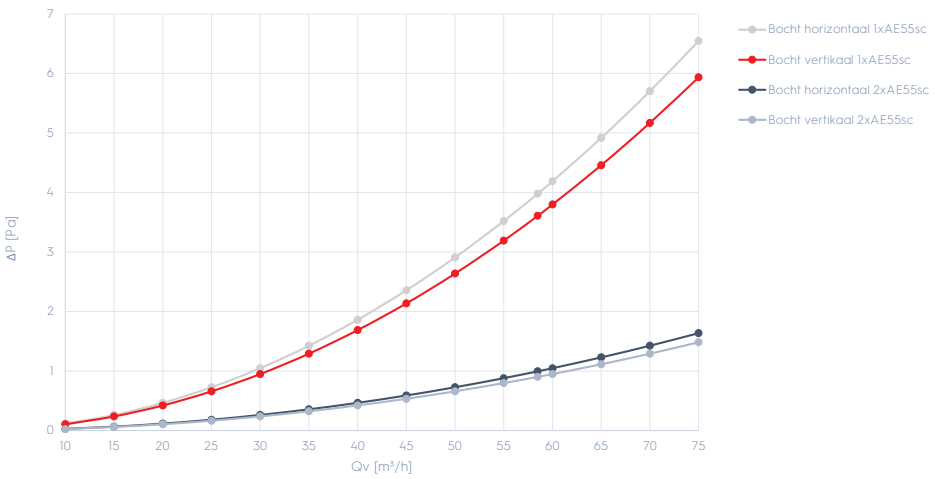

Weerstandswaarden boven 75m³/h op aanvraag beschikbaar.

© 2024 Ubbink. Alle rechten voorbehouden. | Inhoud kan zonder kennisgeving worden gewijzigd. Beschikbaarheid en configuraties kunnen per land verschillen. | UB-24-06-2024-BE-NL