Kit té de raccordement 90° Air Excellent AE48C D125mm

Référence : 188568

Introduction produit

Les kits AIR EXCELLENT permettent de composer et de chiffrer facilement une installation de distribution d'air.

- **Kits :**
- **Permet de composer facilement son installation de distribution d'air**
- **Facilite le chiffrage**
- **Tous les éléments nécessaires dans un seul kit**

Dimensions produit

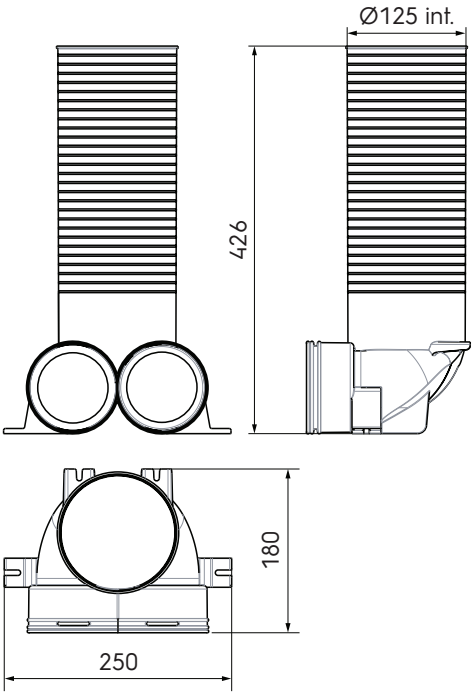

Contenu du kit

Le kit té AE48c se compose : d'un té de raccordement pour bouche ronde, de joints, de clips de blocage, de piquage caisson et de réducteurs de débits.

Spécifications techniques

Spécifications	
Technique	
Couleur	Vert
Matériau	Plastique
Anti statique	☑

© 2024 Ubbink. Tous droits réservés. I Le contenu est susceptible d'être modifié sans préavis. La disponibilité et les configurations peuvent varier selon les pays. I UB-25-03-2024-FR-FR

Kit té de raccordement 90° Air Excellent AE48C D125mm

Référence : 188568

Spécifications techniques (suite)

Technique	
Anti microbien	☑
Diamètre intérieur	125 mm
Performance	
Résistance à la température (min.)	-20 °C
Résistance à la température (max.)	60 °C
Réaction au feu : Euro class	E
Dimensions	
Poids net	0.56 kg

© 2024 Ubbink. Tous droits réservés. I Le contenu est susceptible d'être modifié sans préavis. La disponibilité et les configurations peuvent varier selon les pays. I UB-25-03-2024-FR-FR