KIT CLV ROLUX PP/GALVA

Kit d'étage avec 1x piquage court Ø110/160

ubbink
Build smart.

Introduction

- Système collectif pour l'évacuation de fumées et l'amenée d'air pour le raccordement de plusieurs chaudières gaz à condensation contrôlées par un ventilateur et pourvues d'un clapet anti-retour.
- La composition des kits est adaptée aux étages : kit niveau de départ, kit niveau d'étage et kit niveau de toit

Avantages

- Disponible en kit pratique
- 1 carton = 1 étage
- Simple à transporter
- Moins de références = moins de contrôle
- Collecteur avec évacuation des condensats

Données techniques		
Type	concentrique	
Évacuation des fumées	matière synthétique PP	
Amenée d'air	acier galvanisé	
Diamètre	110/160	
Épaisseur	évacuation fumées 2,7mm	amenée d'air 0,4mm
Combustible	gaz & mazout	
Résistance	120°C	
Marquage CE	CE EN 14471	
Joint	EPDM	
Couleur	naturel	

Composants
Rallonge
Rallonge télescopique (550-1000mm)
Rallonge 1x piquage court
Collier

Hauteur maximale par kit d'étage: 3000mm

Ubbink Belgium • @ info.bouw@ubbink.be • www.ubbink.com

© 2021 - Ubbink Centrotherm Group | Content is subject to change without notice | Availability and configurations may differ per country | UB-2021-06-V01-FR-BE

KIT CLV ROLUX PP/GALVA

Kit d'étage avec 1x piquage court Ø110/160

ubbink
Build smart.

Dimensions

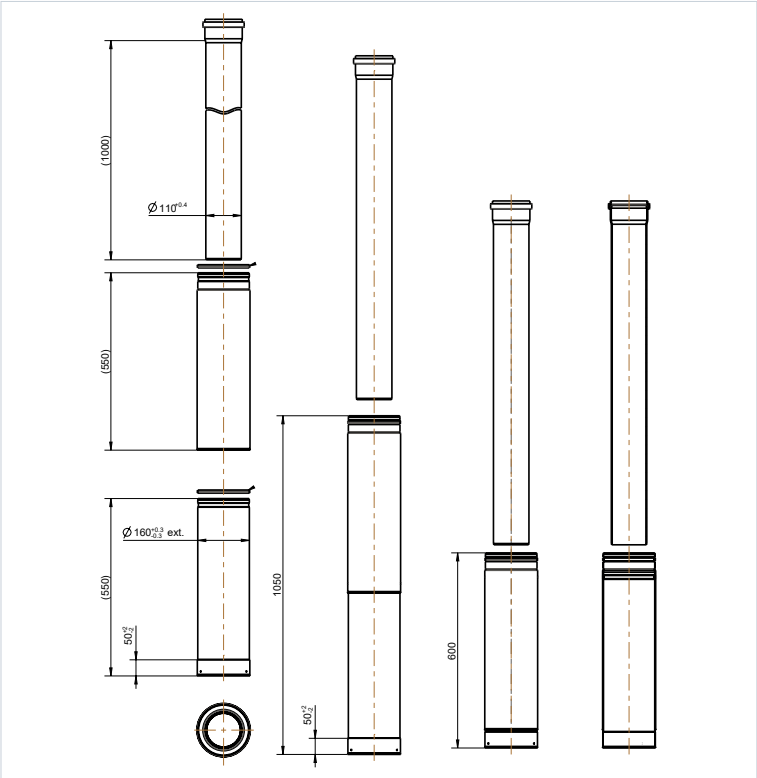

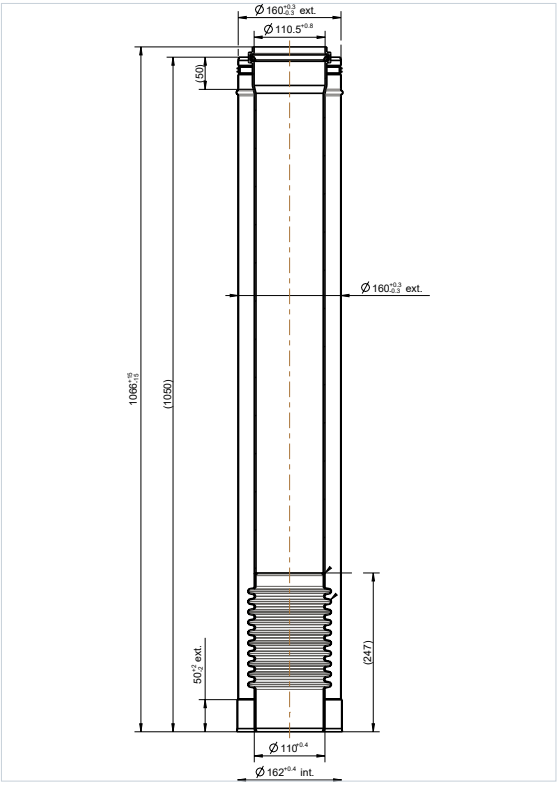

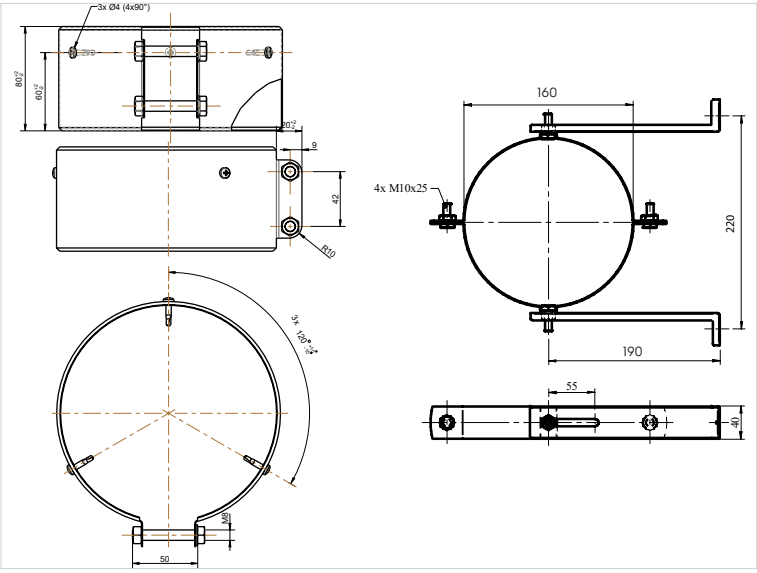

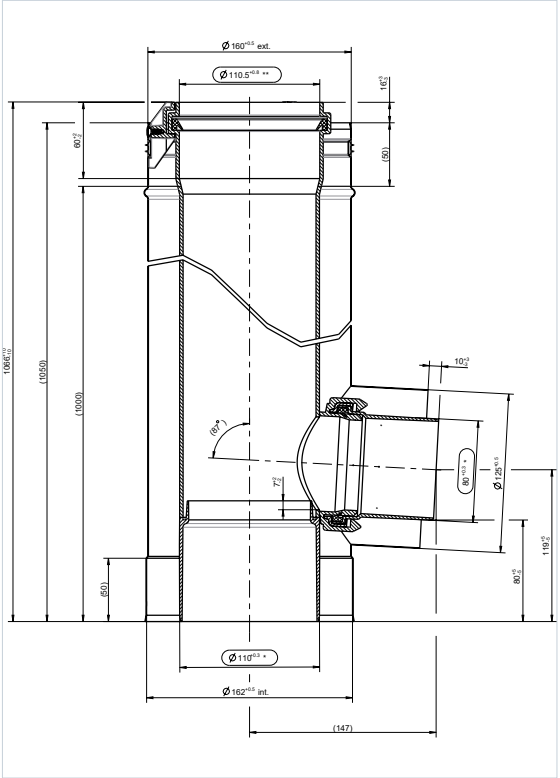

Ubbink Belgium • info.bouw@ubbink.be • www.ubbink.com

© 2021 - Ubbink Centrotherm Group | Content is subject to change without notice | Availability and configurations may differ per country | UB-2021-06-V01-FR-BE