Sortie de toit VMC Ubiflu 9 anthracite diamètre 150mm

Référence : 900111

ubbink
Build smart.

Présentation du produit

La sortie de toit Ubiflu 9 est idéal pour l'extraction d'air de VMC simple et double-flux ou de systèmes raccordés nécessitant de gros débits (climatisation, hotte de cuisine...)

- Composition métallique
- Pour toits tuiles et ardoises
- Peu de pertes de charge
- Grille de protection pour éviter l'entrée de nuisibles



Dimensions produit

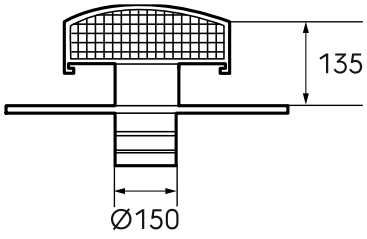

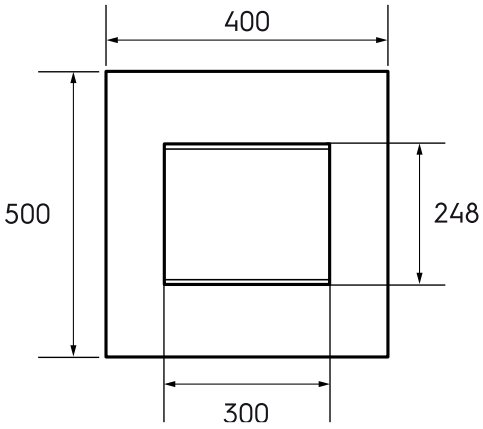

Spécifications techniques

Technique	
Couleur	Anthracite
Diamètre	150 mm
Isolé	☒
Installation	
Type de toit	Pente
Angle du toit (min.)	14 °
Angle du toit (max.)	63 °

© 2026 Ubbink. Tous droits réservés. | Le contenu est susceptible d'être modifié sans préavis. La disponibilité et les configurations peuvent varier selon les pays. | UB-17-09-2026-FR-FR

Sortie de toit VMC Ubiflu 9 anthracite diamètre 150mm

Référence : 900111

ubbink
Build smart.

Spécifications techniques (suite)

Dimensions	
Longueur brute	500 mm
Largeur	400 mm
Hauteur	290 mm
Poids net	3,1 kg

© 2026 Ubbink. Tous droits réservés. I Le contenu est susceptible d'être modifié sans préavis. La disponibilité et les configurations peuvent varier selon les pays. I UB-17-09-2026-FR-FR