Closoir de faîtage Airtec Duo Roll larg.240mm long.10m anthracite

Référence : 204763

ubbink
Build smart.

Présentation du produit

Closoir de ventilation universel souple bi-matière pour faitage et arêtiers. Adhésion parfaite sur la tuile grâce à ses 2 bandes butyles. Certifié QB35 par le CSTB sur toutes largeurs

- Facile à mettre en œuvre
- Etanchéité parfaite
- Ventilation efficace au faîtage (>200cm²/ml)



CLOSOIRS VENTILÉS
QB GEV 0 1 202
004-1
http://evaluation.cstb.fr

Dimensions produit

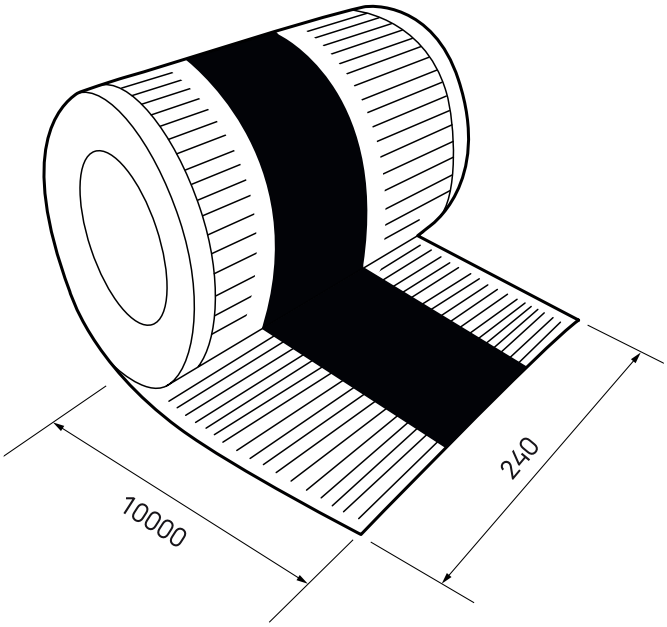

Conformité, sécurité et réglementation

Surfaces de ventilation supérieures à 64 cm2 / m conformément au DTU 40.

Spécifications techniques

Technique	
Couleur	Anthracite
Indication de couleur	RAL 9004
Matériau	ALU/PP
Performance	
Capacité de ventilation linéaire	202 cm2/m

© 2026 Ubbink. Tous droits réservés. I Le contenu est susceptible d'être modifié sans préavis. La disponibilité et les configurations peuvent varier selon les pays. I UB-17-09-2026-FR-FR

Closoir de faîtage Airtec Duo Roll larg.240mm long.10m anthracite

Référence : 204763

ubbink
Build smart.

Spécifications techniques (suite)

Performance	
Auto-adhésif	☑
Etirement longueur	40 %
Etirement largeur	0 %
Résistance aux UV	☑
Dimensions	
Longueur brute	10 m
Longueur brute	10.000 mm
Largeur	240 mm
Hauteur	NaN
Longueur net (longueur utile)	10 m
Longueur net (longueur utile)	10000 mm
Épaisseur	0,1 mm
Poids net	1,56 kg

© 2026 Ubbink. Tous droits réservés. I Le contenu est susceptible d'être modifié sans préavis. La disponibilité et les configurations peuvent varier selon les pays. I UB-17-09-2026-FR-FR