Air Excellent 45SC KIT Coude V.

Numéro d'article : 0188547

Introduction produit

Les coudes verticaux ou horizontaux sont conçus pour permettre des virages à 90°, tout en limitant les pertes de charges.

- **Pertes de pression minimales**
- **Propriétés antistatiques et antimicrobiennes**
- **Assemblage sûr et rapide**
- **Classe d'étanchéité à l'air D selon la norme européenne EN14239**

Dimensions produit

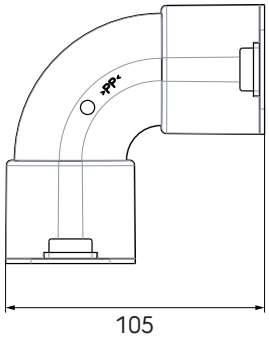

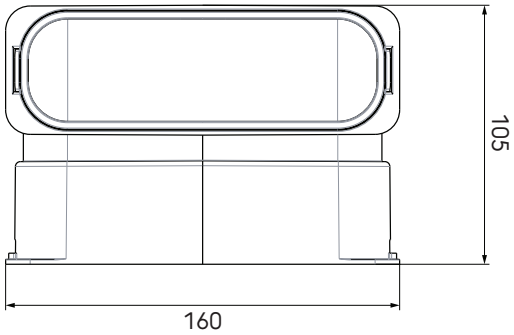

Contenu du kit

Le kit comprend : un coude vertical et 2 joints de raccordement.

Informations complémentaires

Les kits Air Excellent contiennent toutes les pièces nécessaires pour un montage efficace et rapide.

© 2024 Ubbink. Tous droits réservés. I Le contenu est susceptible d'être modifié sans préavis. La disponibilité et les configurations peuvent varier selon les pays. I UB-19-03-2024-BE-FR

Air Excellent 45SC KIT Coude V.

Numéro d'article : 0188547

Spécifications techniques

Spécifications	
Technique	
Couleur	Vert
Matériau	PP
Anti statique	☑
Anti bactérien	☑
Hauteur extérieure	50 mm
Largeur extérieure	140 mm
Performance	
Résistance à la température (min.)	-20 °C
Résistance à la température (max.)	60 °C
Réaction au feu : Euro class	E
Zeta pulsion	0.43
Zeta extraction	0.43
Dimensions	
Longueur brute	105 mm
Largeur	160 mm
Hauteur	105 mm
Poids net	0.289 kg

© 2024 Ubbink. Tous droits réservés. I Le contenu est susceptible d'être modifié sans préavis. La disponibilité et les configurations peuvent varier selon les pays. I UB-19-03-2024-BE-FR