Bande d'étanchéité butyl larg.225mm long.10m gris

Référence : 791125

Présentation du produit

Bande d'étanchéité multi-fonctions : étanchéité des faîtages, acrotères, abergements de cheminées, chien assis, réfection de chêneaux, gouttières...

- Résistant aux UV
- Forte adhésion
- Mise en œuvre facile et rapide

Dimensions produit

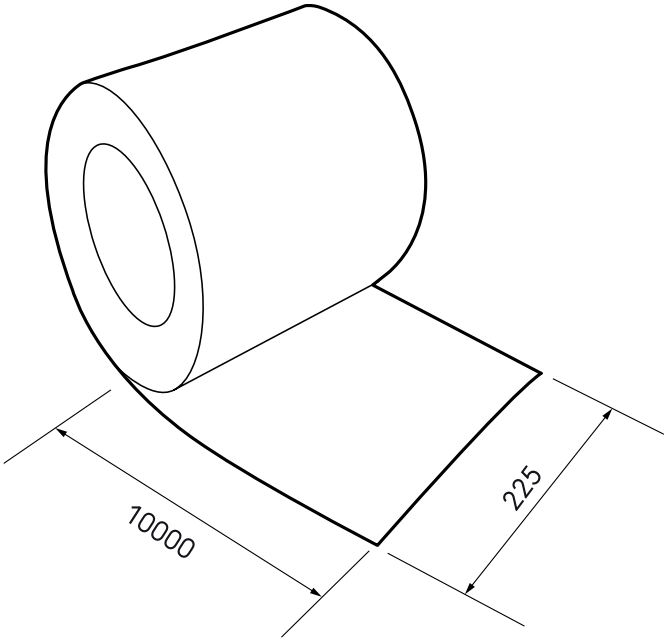

Spécifications techniques

Technique	
Couleur	Gris
Matériau	Butyle
Matériau - couche 1	ALU
Matériau - couche 2	Butyle
Elastique	☒
Isolé	☒
Double face	☒
Performance	
Utilisation	Extérieur

© 2026 Ubbink. Tous droits réservés. I Le contenu est susceptible d'être modifié sans préavis. La disponibilité et les configurations peuvent varier selon les pays. I UB-17-09-2026-FR-FR

Bande d'étanchéité butyl larg.225mm long.10m gris

Référence : 791125

Spécifications techniques (suite)

Performance	
Auto-adhésif	☑
Résistance aux UV	☑
Dimensions	
Longueur brute	10 m
Longueur brute	10.000 mm
Largeur	225 mm
Hauteur	NaN
Épaisseur	0,6 mm
Poids net	2,41 kg

© 2026 Ubbink. Tous droits réservés. I Le contenu est susceptible d'être modifié sans préavis. La disponibilité et les configurations peuvent varier selon les pays. I UB-17-09-2026-FR-FR