Sortie de ventilation toit plat diamètre 110mm isolé

Référence : 169944

Présentation du produit

Idéal pour la réalisation d'une ventilation de chute, extraction d'une hotte de cuisine ou d'une VMC simple ou double-flux à travers une toiture plate. Le chapeau amovible facilite son installation . Le tube de 60cm permet également un raccordement aisé côté intérieur. Version isolée : permet d'éviter la condensation de se former et ainsi de
préserver la durée de vie des installations.

- Existe en 2 versions : isolé et non isolé
- Résistant aux U.V
- Installation rapide
- Discret
- Faibles pertes de charge



Dimensions produit

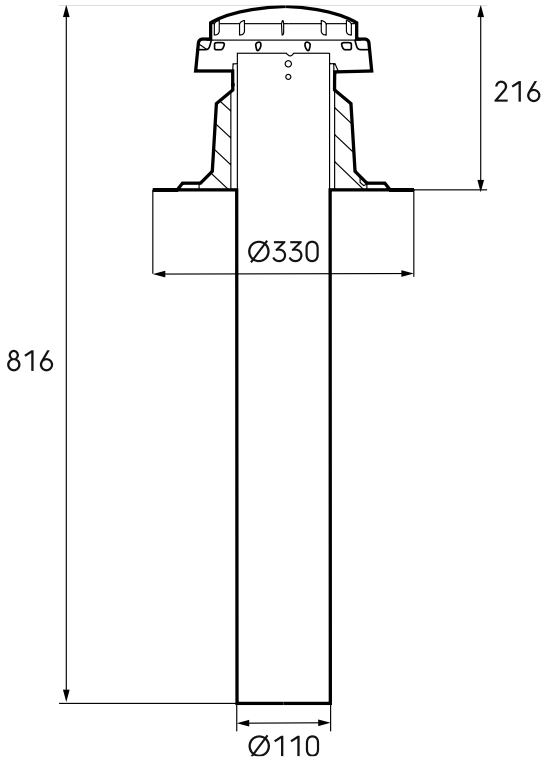

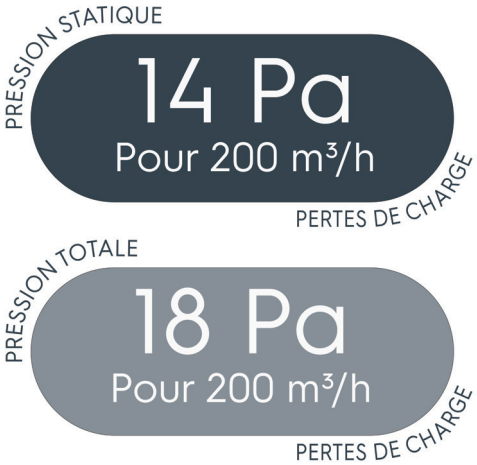

Spécifications techniques

Technique	
Couleur	Noir
Diamètre	110 mm
Isolé	☑

© 2026 Ubbink. Tous droits réservés. I Le contenu est susceptible d'être modifié sans préavis. La disponibilité et les configurations peuvent varier selon les pays. I UB-22-10-2026-FR-FR

Sortie de ventilation toit plat diamètre 110mm isolé

Référence : 169944

Spécifications techniques (suite)

Installation	
Angle du toit (min.)	0 °
Angle du toit (max.)	10 °
Dimensions	
Longueur brute	330 mm
Largeur	330 mm
Hauteur	817 mm
Poids net	1,89 kg

© 2026 Ubbink. Tous droits réservés. I Le contenu est susceptible d'être modifié sans préavis. La disponibilité et les configurations peuvent varier selon les pays. I UB-22-10-2026-FR-FR