Air Excellent 23C Adapt.Vent. 125-90°

Numéro d'article : 0188341

Introduction produit

Le connecteur de raccordement a été développé pour faciliter l'installation des ventouses de pulsion et d'extraction.

- **Pertes de pression minimales**
- **Propriétés antistatiques et antimicrobiennes**
- **Assemblage sûr et rapide**
- **Classe d'étanchéité à l'air D selon la norme européenne EN14239**
- **Certifié par le TÜV SÜD**

Dimensions produit

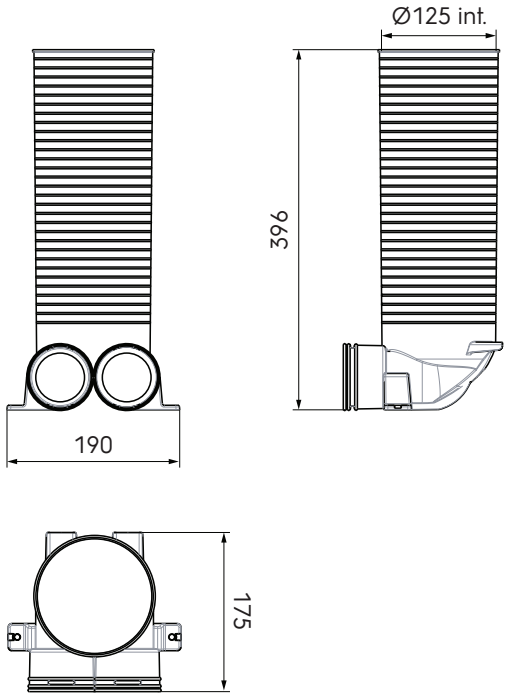

Application

Le connecteur de raccordement peut être raccourci à la longueur souhaitée à l'aide d'outils standard. Différents conduits d'air peuvent être raccordés au connecteur. Les bouchons fournis peuvent être utilisés pour fermer une connexion si nécessaire.

© 2024 Ubbink. Tous droits réservés. I Le contenu est susceptible d'être modifié sans préavis. La disponibilité et les configurations peuvent varier selon les pays. I UB-13-02-2024-BE-FR

Air Excellent 23C Adapt.Vent. 125-90°

Numéro d'article : 0188341

Spécifications techniques

Spécifications	
Technique	
Couleur	Vert
Matériau	PP
Anti statique	☑
Anti bactérien	☑
Diamètre intérieur	125 mm
Performance	
Résistance à la température (min.)	-20 °C
Résistance à la température (max.)	60 °C
Réaction au feu : Euro class	E
Zeta pulsion	1.39
Zeta extraction	1.62
Dimensions	
Longueur brute	396 mm
Largeur	190 mm
Hauteur	175 mm
Poids net	0.36 kg

© 2024 Ubbink. Tous droits réservés. I Le contenu est susceptible d'être modifié sans préavis. La disponibilité et les configurations peuvent varier selon les pays. I UB-13-02-2024-BE-FR

Air Excellent 23C Adapt.Vent. 125-90°

Numéro d'article : 0188341

Caractéristiques techniques

Pulsion d'air		
Zeta [-]	1,01	0,74
Connexions	1	2
Qv [m³/h]	Δp [Pa]	Δp [Pa]
10	1,0	0,2
15	2,3	0,4
20	4,1	0,7
23	5,4	1,0
25	6,4	1,2
30	9,2	1,7
35	12,5	2,3
40	16,3	3,0
45	-	3,8
46	-	3,9
50	-	4,7
55	-	5,7
60	-	6,7
65	-	7,9
70	-	9,2
75	-	10,5

Extraction d'air		
Zeta [-]	0,91	0,95
Connexions	1	2
Qv [m³/h]	Δp [Pa]	Δp [Pa]
10	0,9	0,2
15	2,1	0,5
20	3,7	1,0
23	4,8	1,3
25	5,7	1,5
30	8,3	2,2
35	11,3	2,9
40	14,7	3,8
45	-	4,9
46	-	5,0
50	-	6,0
55	-	7,3
60	-	8,6
65	-	10,1
70	-	11,8
75	-	13,5

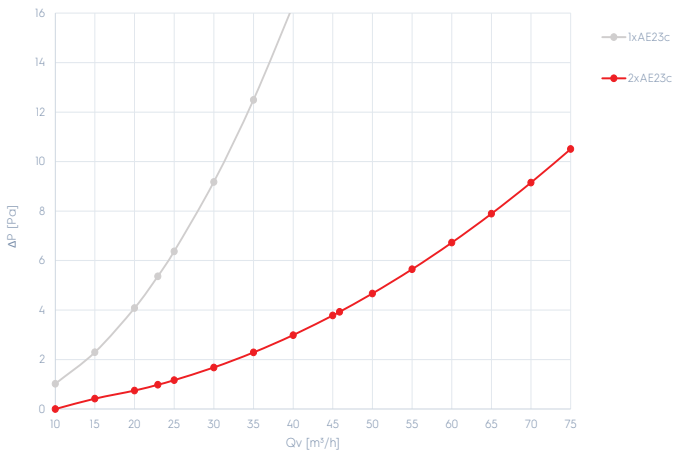

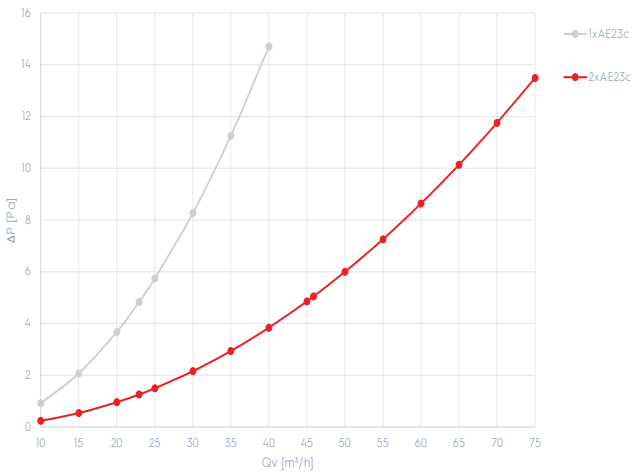

Données de résistance au dessus de 75m³/h disponible sur demande.

© 2024 Ubbink. Tous droits réservés. I Le contenu est susceptible d'être modifié sans préavis. La disponibilité et les configurations peuvent varier selon les pays. I UB-13-02-2024-BE-FR