Sortie de toit VMC Ubiflu 2 spécial ardoise anthracite avec multidiam

Référence : 15460277

ubbink
Build smart.

Présentation du produit

Idéal pour la ventilation de chute, l'extraction de hotte de cuisine ou de VMC simple-flux.

- Platine rigide spécifique pour toiture ardoise
- Avec adaptateur multi-diamètre du ø100 au ø160mm
- Faibles pertes de charge
- Conforme DTU 68.3

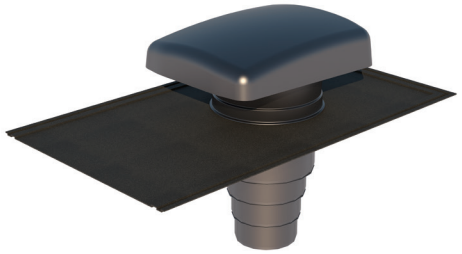

Dimensions produit

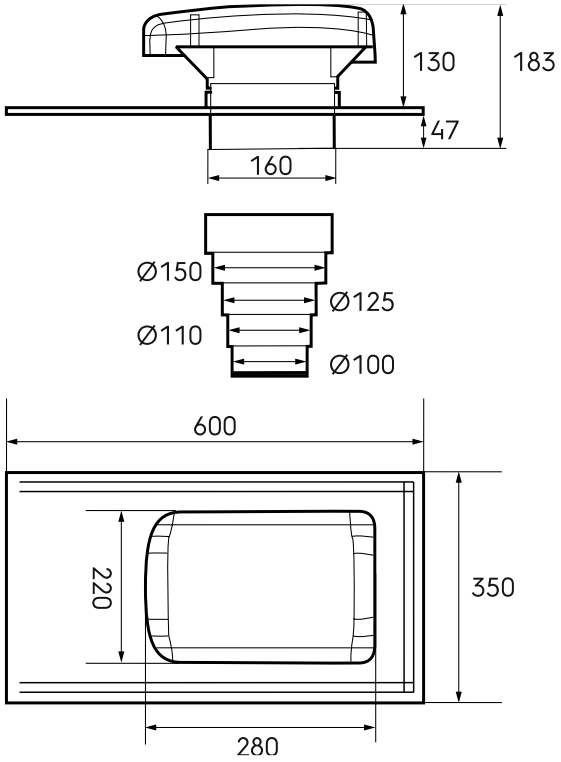

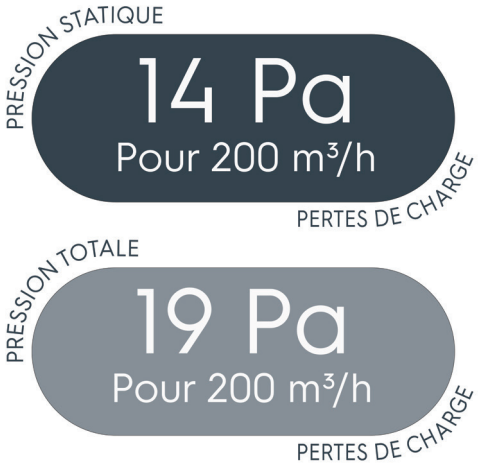

Contenu du kit

Contenu : chapeau, conduit, (Ø 160) ; adaptateur Multidiam Ø100-110-125-150-160mm.

Spécifications techniques

Technique	
Couleur	Gris
Diamètre	160 mm
Isolé	☒
Sens d'écoulement de l'air	Insufflation / Extraction

© 2026 Ubbink. Tous droits réservés. | Le contenu est susceptible d'être modifié sans préavis. La disponibilité et les configurations peuvent varier selon les pays. | UB-22-10-2026-FR-FR

Sortie de toit VMC Ubiflu 2 spécial ardoise anthracite avec multidiam

Référence : 15460277

ubbink
Build smart.

Spécifications techniques (suite)

Installation	
Type de toit	Pente
Angle du toit (min.)	23 °
Angle du toit (max.)	55 °
Dimensions	
Longueur brute	NaN
Largeur	NaN
Hauteur	NaN
Poids net	3,35 kg

© 2026 Ubbink. Tous droits réservés. I Le contenu est susceptible d'être modifié sans préavis. La disponibilité et les configurations peuvent varier selon les pays. I UB-22-10-2026-FR-FR