KIT CLV ROLUX PP/GALVA

Niveau de toit: toit en pente inox naturel Ø160/250

ubbink
Build smart.

Introduction

- Système collectif pour l'évacuation de fumées et l'amenée d'air pour le raccordement de plusieurs chaudières gaz à condensation contrôlées par un ventilateur et pourvues d'un clapet anti-retour.
- La composition des kits est adaptée aux étages : kit niveau de départ, kit niveau d'étage et kit niveau de toit

Avantages

- Disponible en kit pratique
- 1 carton = 1 étage
- Simple à transporter
- Moins de références = moins de contrôle
- Collecteur avec évacuation des condensats

Données techniques	
Type	concentrique embout: simple paroi
Évacuation des fumées	matière synthétique PP
Amenée d'air	inox
Diamètre	160/250
Embout	matière synthétique PP noir résistant aux uv
Combustible	gaz & mazout
Résistance	120°C
Marquage CE	CE EN 14471
Couleur	naturel

Composants
Passage de toiture
Rallonge télescopique 550-1000mm
Collier tempête
Solin toit en pente

Ubbink Belgium • info.bouw@ubbink.be • www.ubbink.com

© 2021 - Ubbink Centrotherm Group | Content is subject to change without notice | Availability and configurations may differ per country | UB-2021-06-V01-FR-BE

KIT CLV ROLUX PP/GALVA

Niveau de toit: toit en pente inox naturel Ø160/250

ubbink

Build smart.

Dimensions

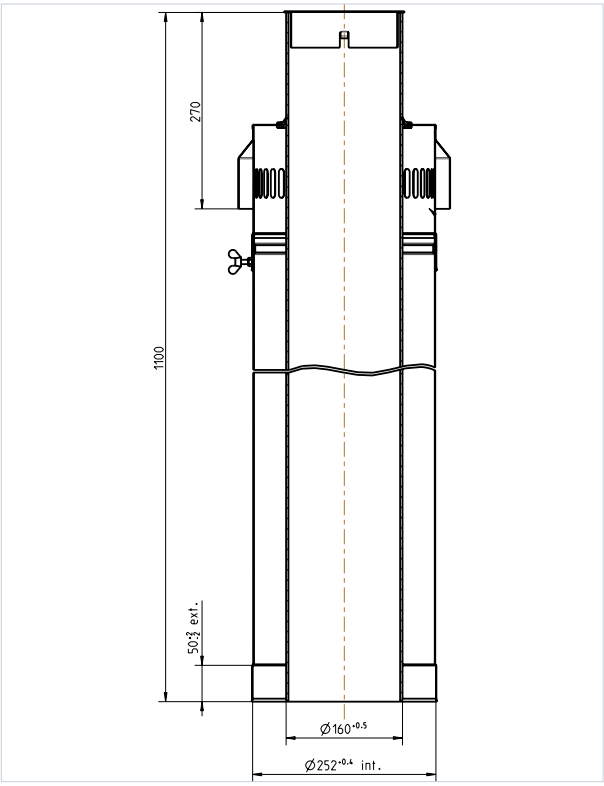

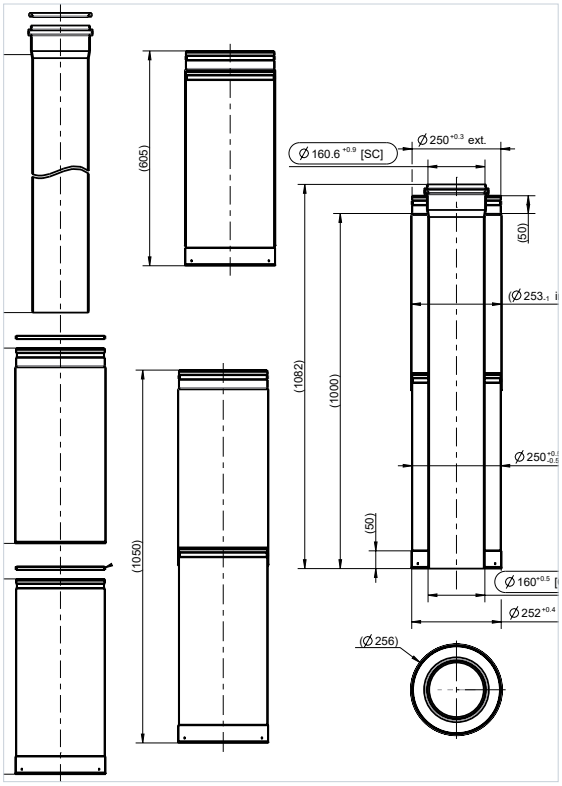

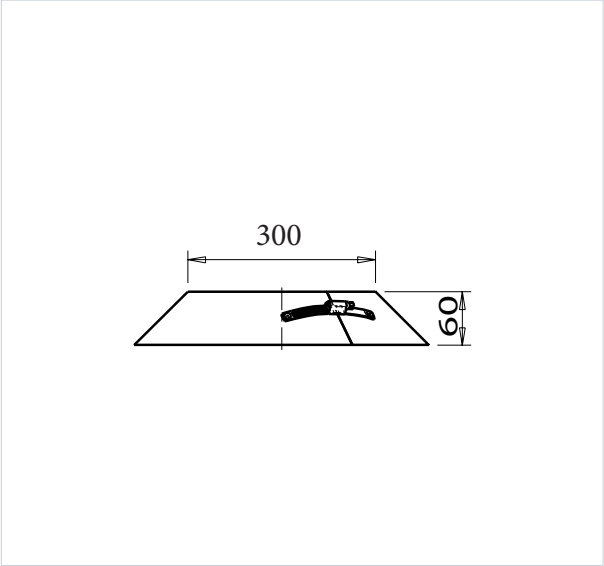

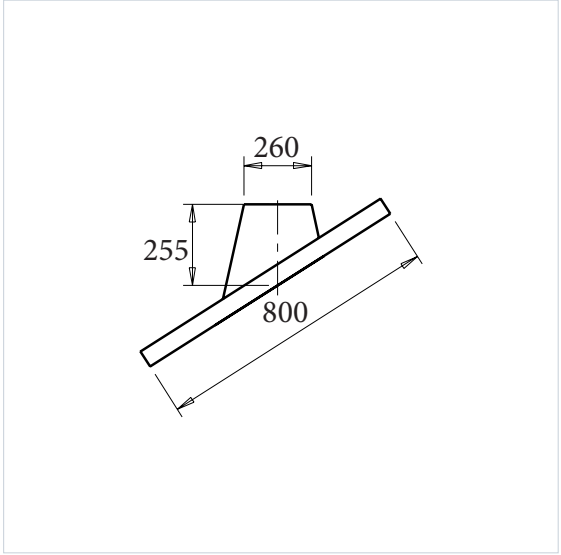

Ubbink Belgium • info.bouw@ubbink.be • www.ubbink.com

© 2021 - Ubbink Centrotherm Group | Content is subject to change without notice | Availability and configurations may differ per country | UB-2021-06-V01-FR-BE