Air Excellent Luchtverdeelkast DB206V180HE

Artikelnummer: 0188653

Product introductie

De luchtverdeelkast is een belangrijk onderdeel van het luchtverdeelsysteem. Het zorgt voor de luchtverdeling in de aangesloten kanalen. Om dit te kunnen regelen, worden restrictieringen in de luchtverdeelkast geplaatst die aangepast kunnen worden.

- **Anti-statische en anti-bacteriële eigenschappen**
- **Halfronde en ronde maatvoeringen eenvoudig te combineren**
- **Licht van gewicht**
- **Snelle en eenvoudige montage**
- **TÜV SÜD gecertificeerd Air Excellent luchtverdeelsysteem**

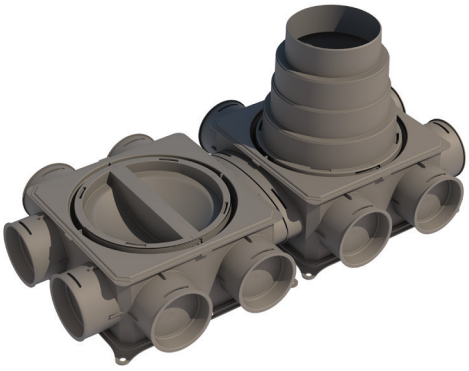

Productafmetingen

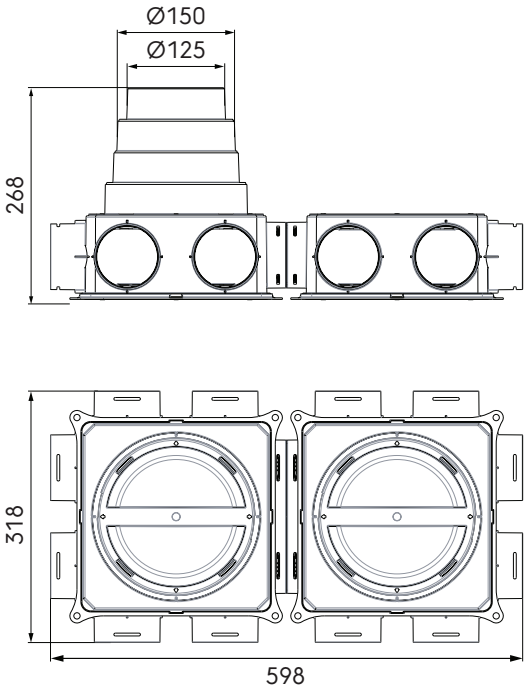

Technische specificaties

Specificaties	
Technisch	
Kleur	Grijs
Materiaal	PP
Anti statisch	☑
Anti Microbieel	☑

© 2024 Ubbink. Alle rechten voorbehouden. | Inhoud kan zonder kennisgeving worden gewijzigd. Beschikbaarheid en configuraties kunnen per land verschillen. | UB-10-06-2024-NL-NL

Air Excellent Luchtverdeelkast DB206V180HE

Artikelnummer: 0188653

Technische specificaties (vervolg)

Prestatie	
Temperatuurbestendigheid (min.)	-20 °C
Temperatuurbestendigheid (max.)	60 °C
Reactie bij brand: Euroklasse	E
Afmeting	
Lengte	598 mm
Breedte	318 mm
Hoogte	268 mm
Netto gewicht	1.68 kg

© 2024 Ubbink. Alle rechten voorbehouden. | Inhoud kan zonder kennisgeving worden gewijzigd. Beschikbaarheid en configuraties kunnen per land verschillen. | UB-10-06-2024-NL-NL

Air Excellent Luchtverdeelkast DB206V180HE

Artikelnummer: 0188653

Technische details

Drukverlies luchtverdeelkast	
Qv (Volume) [m³/h]	Δp (Drukverlies) [Pa]
50	1,0
75	2,0
100	3,0
125	4,5
150	7,0
175	9,0
200	12,0
225	14,0
250	16,0
300	23,0
350	28,0

Waarden zijn gebaseerd op metingen van TÜV SÜD.

© 2024 Ubbink. Alle rechten voorbehouden. | Inhoud kan zonder kennisgeving worden gewijzigd. Beschikbaarheid en configuraties kunnen per land verschillen. | UB-10-06-2024-NL-NL